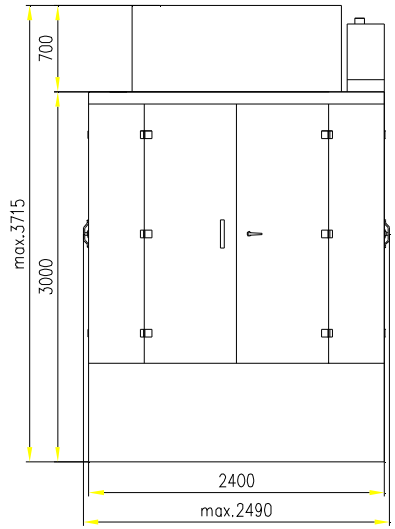


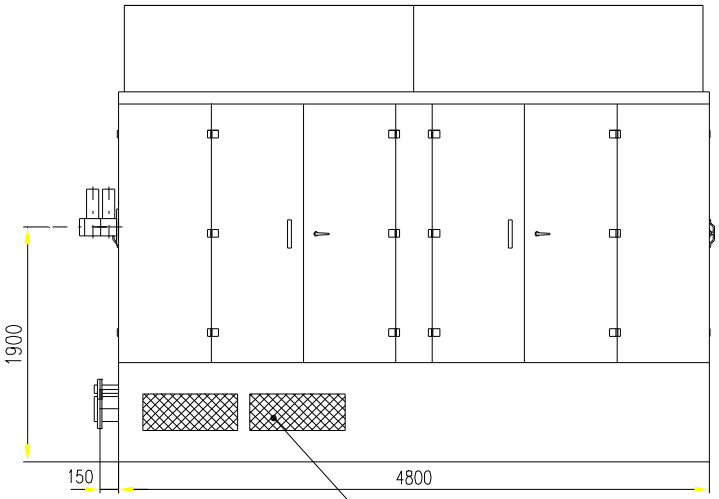


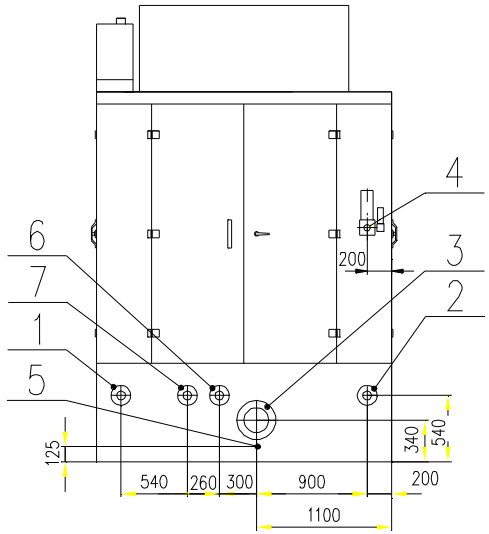


Obslužné prostory

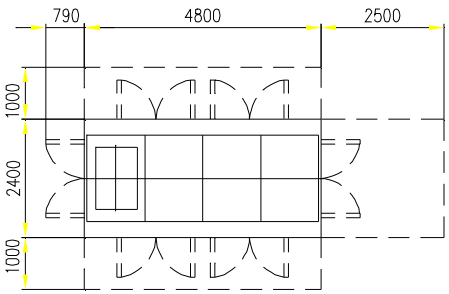


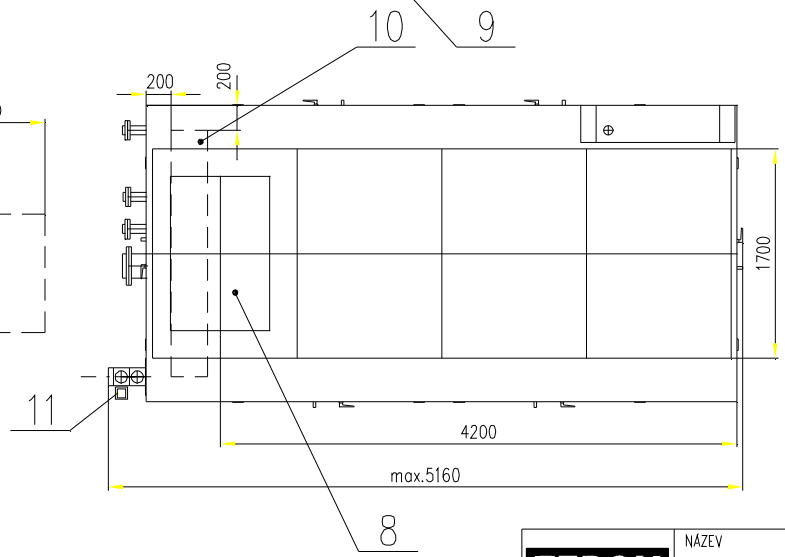


Připojovací místa

1. Sekundární okruh – výstup
   protipříruba DN 80, PN 6
2. Sekundární okruh – vstup
   protipříruba DN 80, PN 6
3. Spaliny – výstup
   protipříruba DN 250, PN 6
4. Přívod plynu
   protipříruba G 2"
5. Odvod kondenzátu
   vnější závit G 1"
6. Technologický okruh – výstup
   protipříruba DN 65, PN 6
7. Technologický okruh – vstup
   protipříruba DN 65, PN 6
8. Ventilační vzduch – výstup
   příruba 1250 x 800 ON 12 0561 (36xø10)
9. Ventilační a spalovací vzduch
   vstup z obou stran
10. Kabelový průchod podlahou
    rozměr 2000 x 300
11. Odvětrání plynové tratě
    vnitřní závit G 3/8"

| | | | |
|---|---|---|---|
| TEDOM | NÁZEV<br>Kog. jednotka Quanto C500 (VZ) | CAD-CAM dwg | 9.2002 |
| | | | R0194 |