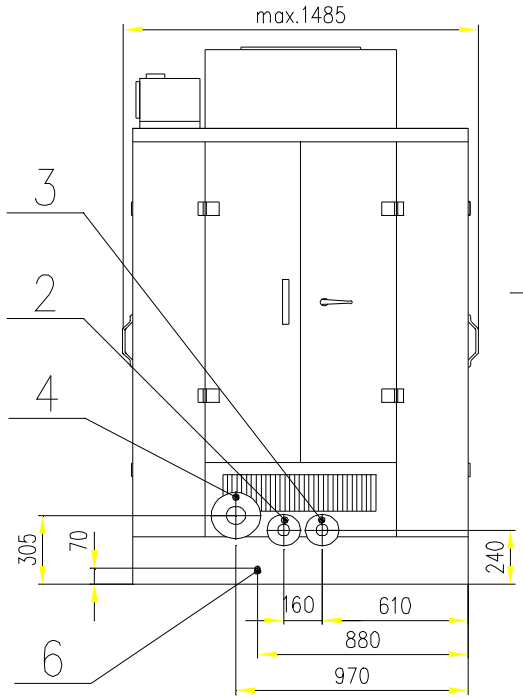

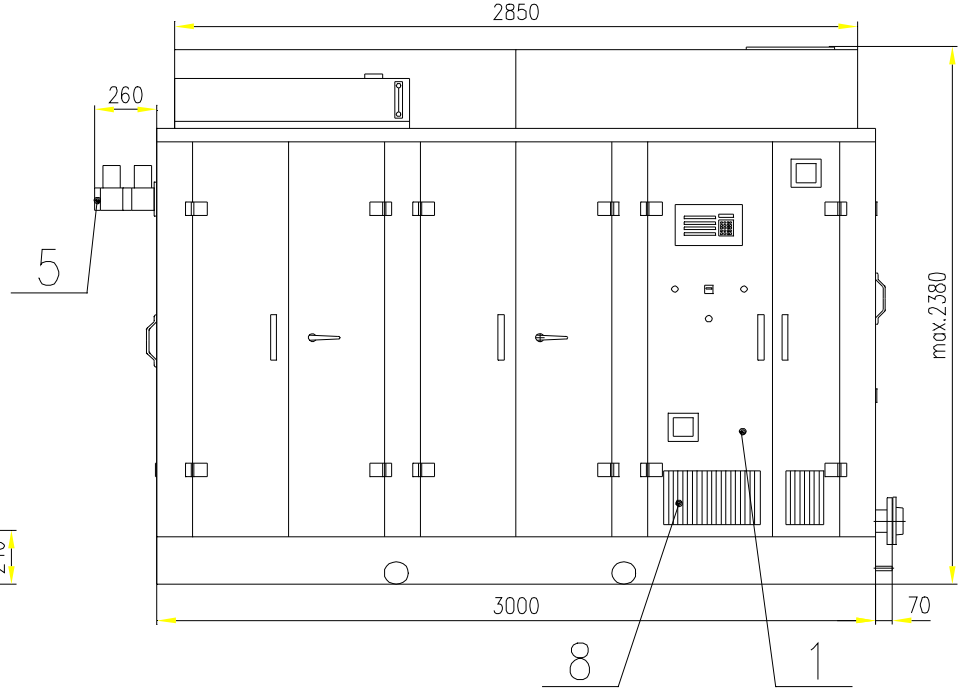

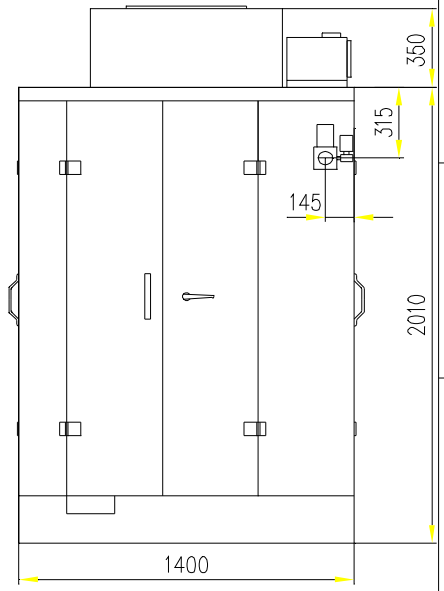

Připojovací místa

1. Rozváděč
2. Sekundární okruh – výstup
   protipříruba DN 50, PN 6
3. Sekundární okruh – vstup
   protipříruba DN 50, PN 6
4. Spaliny – výstup
   protipříruba DN 80, PN 6
5. Přívod plynu
   vnitřní závit G 1" (pro BIO G1 1/2")
6. Odvod kondenzátu
   vnější závit G 1/2"
7. Ventilační vzduch – výstup
   příruba 500 x 355 ON 12 0561 (4 x vnitřní M8)
8. Ventilační a spalovací vzduch – vstup
9. Kabelový průchod podlahou
   rozměr 500 x 400
10. Odvzdušnění plynové tratě
    vnitřní závit G 3/8"

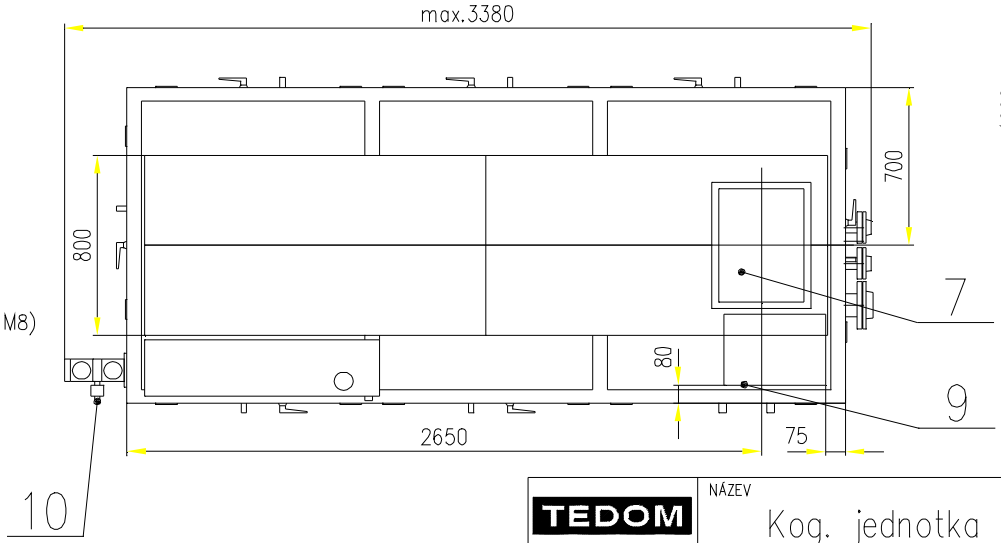

Obslužné prostory

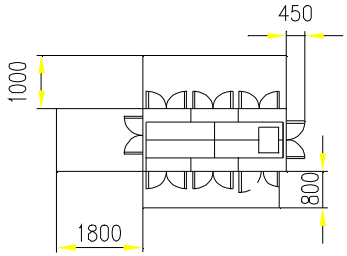

TEDOM	NÁZEV Kog. jednotka Cento T80	CAD-CAM	10.2003
		dwg	R0312A