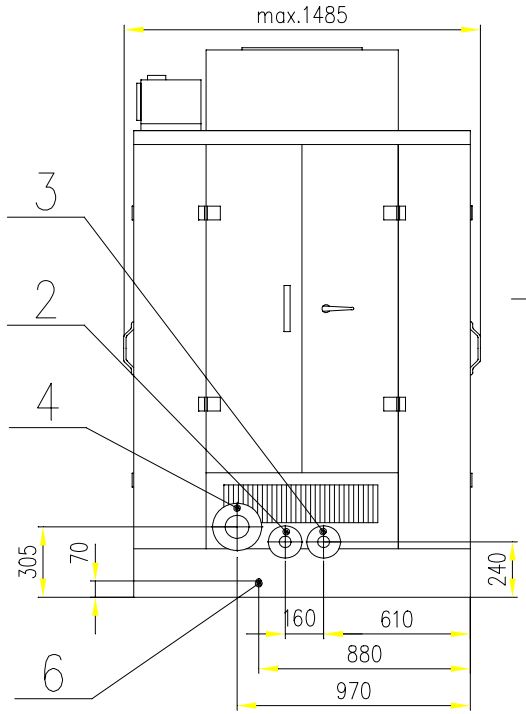


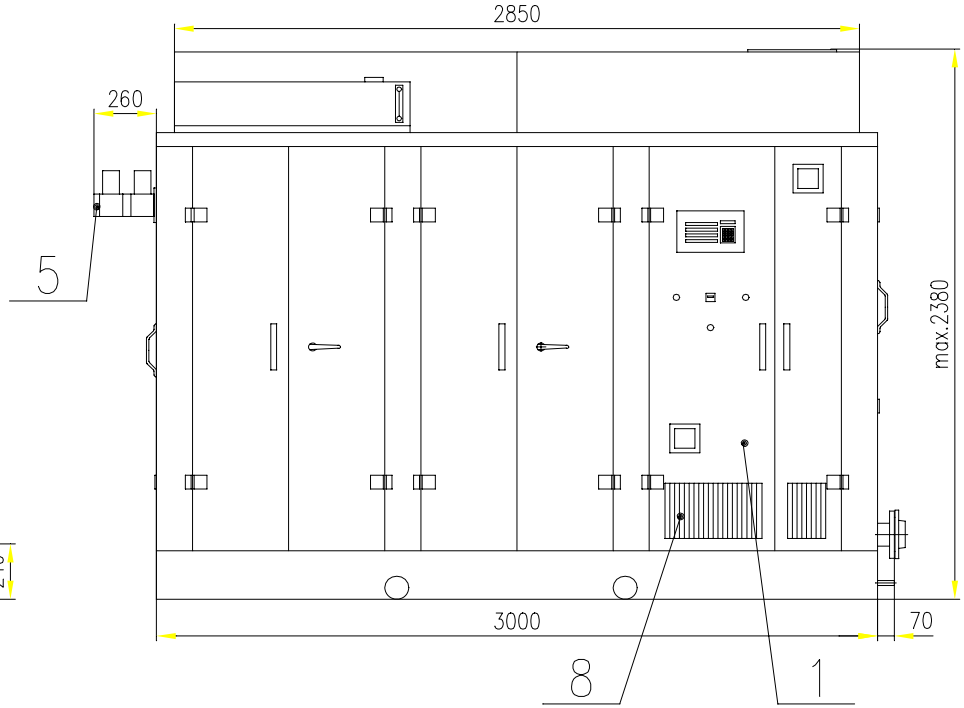


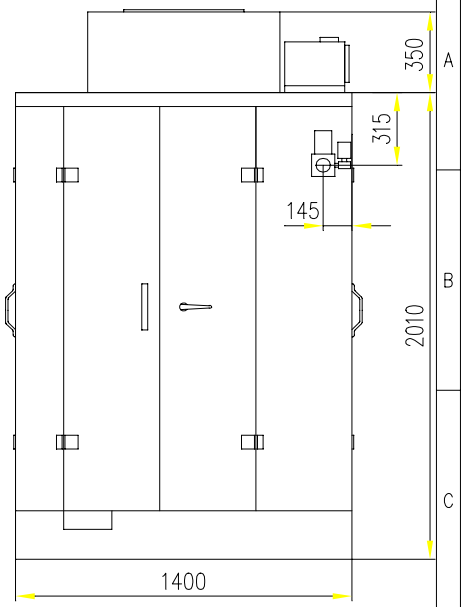


Připojovací místa

1. Rozváděč
2. Sekundární okruh – výstup
   protipříruba DN 50, PN 6
3. Sekundární okruh – vstup
   protipříruba DN 50, PN 6
4. Spaliny – výstup
   protipříruba DN 100, PN 6
5. Přívod plynu
   vnitřní závit G 1 1/2"
6. Odvod kondenzátu
   vnější závit G 1/2"
7. Ventilační vzduch – výstup
   příruba 500 x 355 ON 12 0561 (4 x vnitřní M8)
8. Ventilační a spalovací vzduch – vstup
9. Kabelový průchod podlahou
   rozměr 500 x 400
10. Odvzdušnění plynové tratě
    vnitřní závit G 3/8"

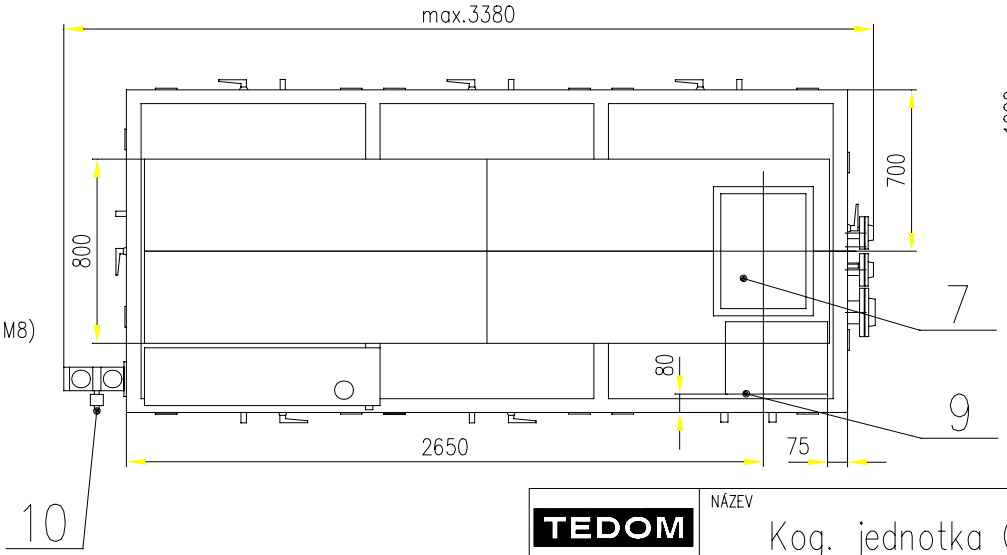


Obslužné prostory

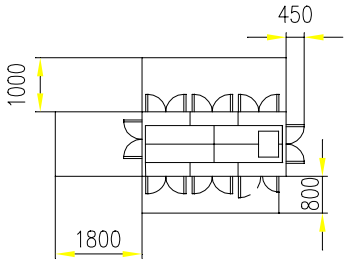


| | | | |
|---|---|---|---|
| TEDOM | NÁZEV<br>Kog. jednotka Cento T120 | CAD-CAM | 07.2004 |
| | | dwg | R0461 |